Internity Home

Numer katalogowy:

IHTM0102KPLS42
IHTM0102KPLG42

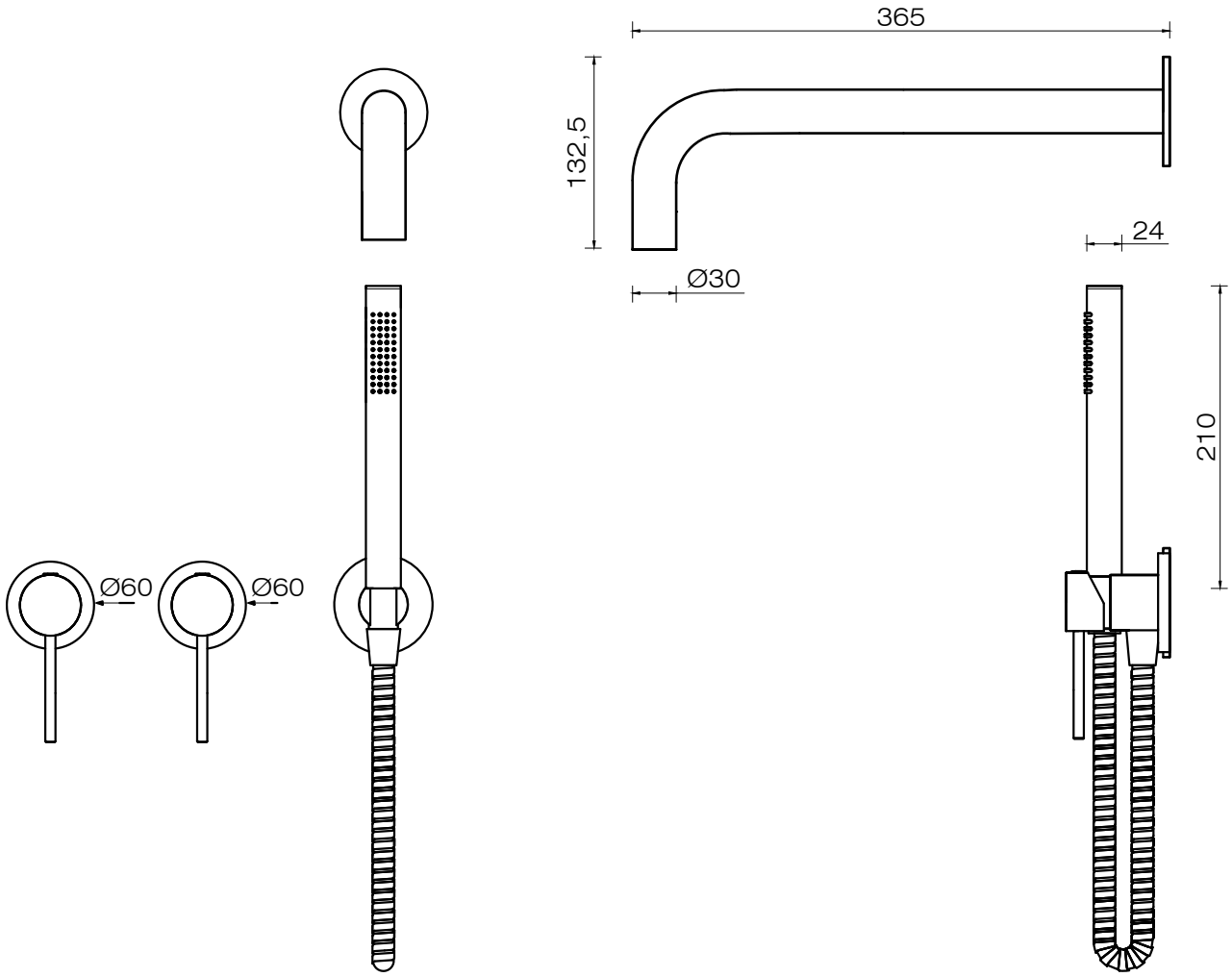

Wymiary w milimetrach